ROZDZIELNICA GŁÓWNA RG w piwnicy

3NPE~ 50Hz, 160A, 230/400V,

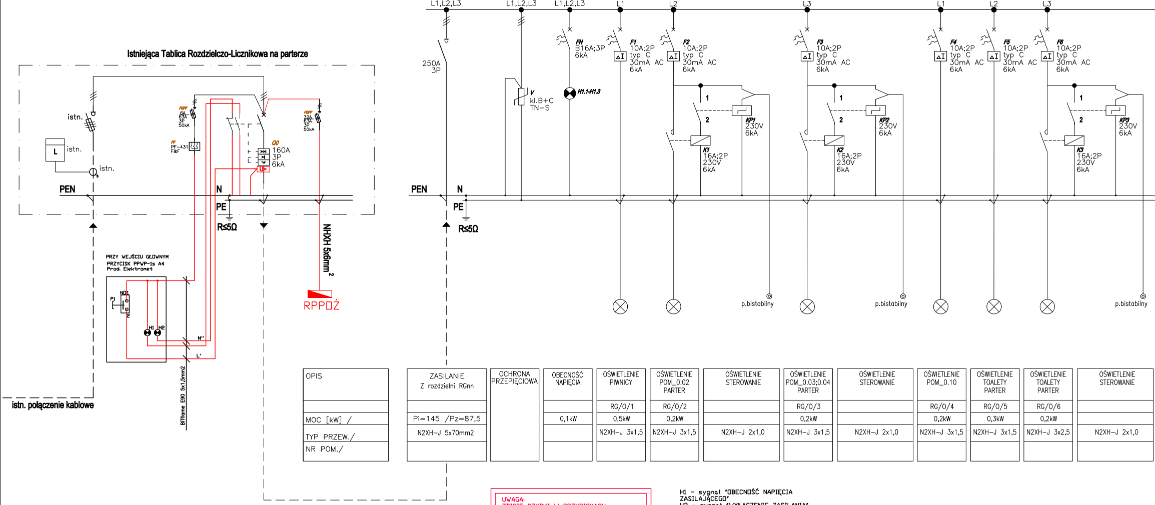
L1,L2,L3
L1,L2,L3
L1,L2,L3
L1
L2
L3
L1
L2
L3
250A
3P
V
kl.B+C
TN–S
FH
B16A;3P
6kA
H1.1-H1.3
F1
10A;2P
typ C
30mA AC
6kA
F2
10A;2P
typ C
30mA AC
6kA
F3
10A;2P
typ C
30mA AC
6kA
F4
10A;2P
typ C
30mA AC
6kA
F5
10A;2P
typ C
30mA AC
6kA
F6
10A;2P
typ C
30mA AC
6kA
1
2
KP1
230V
6kA
K1
16A;2P
230V
6kA
KP2
230V
6kA
K2
16A;2P
230V
6kA
KP3
230V
6kA
K3
16A;2P
230V
6kA
PEN
N
PE
R≤5Ω
p.bistabilny
p.bistabilny
p.bistabilny
Istniejąca Tablica Rozdzielczo-Licznikowa na parterze
istn.
L
istn.
istn.
FQPF
6A
63A
3P
50kA
PF
PF–431
F&F
Q0
160A
3P
6kA
U>
FQPF
32A
63A
3P
50kA
PEN
N
PE
R≤5Ω
NHXH 5x6mm²
RPPOŻ
PRZY WEJŚCIU GŁOWNYM
PRZYCISK PPWP-1s A4
Prod. Elektromet
P1
NO1
2
H1
H2
N''
L'
BiTflame E90 5x1,5mm2
istn. połączenie kablowe

OPIS	ZASILANIE Z rozdzielni RGnn	OCHRONA PRZEPIĘCIOWA	OBECNOŚĆ NAPIĘCIA	OŚWIETLENIE PIWNICY	OŚWIETLENIE POM_0.02 PARTER	OŚWIETLENIE STEROWANIE	OŚWIETLENIE POM_0.03;0.04 PARTER	OŚWIETLENIE STEROWANIE	OŚWIETLENIE POM_0.10	OŚWIETLENIE TOALETY PARTER	OŚWIETLENIE TOALETY PARTER	OŚWIETLENIE STEROWANIE
				RG/0/1	RG/0/2		RG/0/3		RG/0/4	RG/0/5	RG/0/6	
MOC [kW] /	Pi=145 /Pz=87,5		0,1kW	0,5kW	0,2kW		0,2kW		0,2kW	0,3kW	0,2kW	
TYP PRZEW./	N2XH-J 5x70mm2			N2XH-J 3x1,5	N2XH-J 3x1,5	N2XH-J 2x1,0	N2XH-J 3x1,5	N2XH-J 2x1,0	N2XH-J 3x1,5	N2XH-J 3x1,5	N2XH-J 3x2,5	N2XH-J 2x1,0
NR POM./												

UWAGA:
ZBICIE SZYBKI W PRZYCISKACH URUCHAMIAJĄCYCH PWPPOWODUJE TRWAŁE ZWARCIE ICH ZESTYKów. STAN TEN GWARANTUJE, PRZY URUCHOMIENIU PWP W STANIE BEZNAPIĘCIOWYM, ZADZIAŁANIE URUCHOMIONEGO PWP W CZASIE NIEPRZEKRACZJĄCYM 0,4s PO POWROCIE NAPIĘCIA ZASILAJĄCEGO, ZGODNIE Z WYMAGANIAMI NORMY PN-HD 60364-4-41:2009 (2017).

H1 – sygnał "OBECNOŚĆ NAPIĘCIA ZASILAJĄCEGO"
H2 – sygnał "WYŁĄCZENIE ZASILANIA"
P1 – przycisk sterujący PWP
L – faza z PF-431
L – faza za PWP załączająca wyzwalacz wzrostowy

UWAGA:
W związku z przebudową istniejących pomieszczeń i zwiększeniem mocy zapotrzebowanej dla zasilania nowych urządzeń, należy wystąpić do zakładu energetycznego ENEA o zwiększenie mocy przyłączeniowej. Obecnie teatr ma zasilanie wykonane z 4 liczników. Należy pozostawić licznik gdzie moc przyłączeniowa jest na poziomie 54kW i zwiększyć ją do 70kW.

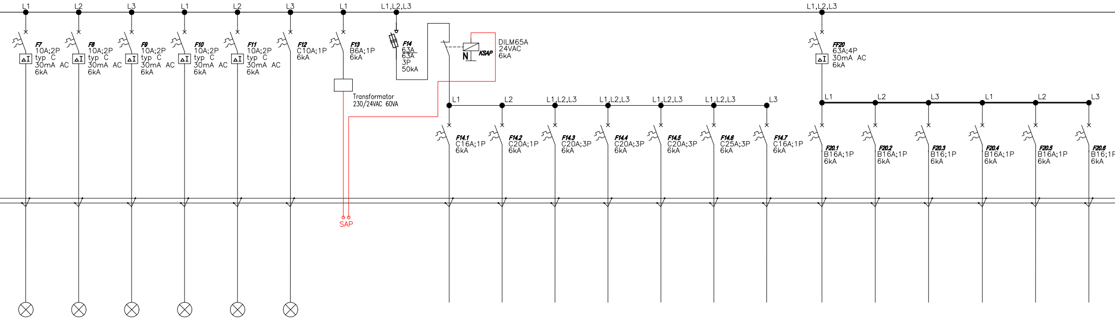
L1
L2
L3
L1
L2
L3
L1
L1,L2,L3
L1,L2,L3
F7
10A;2P
typ C
30mA AC
6kA
F8
10A;2P
typ C
30mA AC
6kA
F9
10A;2P
typ C
30mA AC
6kA
F10
10A;2P
typ C
30mA AC
6kA
F11
10A;2P
typ C
30mA AC
6kA
F12
C10A;1P
6kA
F13
B6A;1P
6kA
Transformator
230/24VAC 60VA
SAP
F14
63A
63A
3P
50kA
N
KSAP
DILM65A
24VAC
6kA
L1
L2
L1,L2,L3
L1,L2,L3
L1,L2,L3
L1,L2,L3
L3
F14.1
C16A;1P
6kA
F14.2
C20A;1P
6kA
F14.3
C20A;3P
6kA
F14.4
C20A;3P
6kA
F14.5
C20A;3P
6kA
F14.6
C25A;3P
6kA
F14.7
C16A;1P
6kA
FF20
63A;4P
30mA AC
6kA
L1
L2
L3
L1
L2
L3
F20.1
B16A;1P
6kA
F20.2
B16A;1P
6kA
F20.3
B16;1P
6kA
F20.4
B16A;1P
6kA
F20.5
B16A;1P
6kA
F20.6
B16;1P
6kA

OŚWIETLENIE POM_1.04;1.05 POM_1.06	OŚWIETLENIE POM_1.07;1.08	OŚWIETLENIE POM_1.10;2.06 POM_3.05	OŚWIETLENIE POM_2.05; POM_2.08	OŚWIETLENIE POM_2.03;2.04 POM_2.05;2.07 POM_2.08	OŚWIETLENIE POM_2.03;2.04 POM_2.05;2.07 POM_2.08	WYŁACZENIE SAP	SEKCJA WENTYLACYJNA EYŁĄCZENIE SAP	CENTRALA WENTYLACYJNA N1W1 PIWNICA	CENTRALA WENTYLACYJNA N2W2 PIWNICA	CHILLER DLA NW2 DACH	CHILLER DLA NW2 DACH	CHILLER DLA NW1 DACH	JEDNOSTKA ZEWNĘTRZNA VRF DACH	WENTYLATOR DACHOWY	GNIAZDA OGÓLNE 230V PIWNICA	GNIAZDA OGÓLNE 230V POM_0.02 i 0.11 PARTER	GNIAZDA OGÓLNE 230V POM_0.04 PARTER	GNIAZDA OGÓLNE 230V POM_0.06 PARTER	GNIAZDA OGÓLNE 230V POM_0.07 PARTER	GNIAZDA OGÓLNE 230V POM_1.10 PIĘTRO 1
RG/0/7	RG/0/8	RG/0/9	RG/0/10	RG/0/11	RG/0/81			RG/W/1	RG/W/2	RG/W/3	RG/W/4	RG/W/5	RG/W/6	RG/W/7	RG/GN/1	RG/GN/2	RG/GN/3	RG/GN/4	RG/GN/5	RG/GN/6
0,2kW	0,2kW	0,2kW	0,2kW	0,2kW	0,2kW			2,0kW	2,5kW	5,5kW	5,5kW	5,5kW	5,5kW	0,2kW	1,0kW	1,0kW	1,0kW	1,0kW	1,0kW	1,0kW
N2XH-J 3x1,5	N2XH-J 3x1,5	N2XH-J 3x1,5	N2XH-J 3x1,5	N2XH-J 3x1,5	N2XH-J 3x1,5			N2XH-J 3x2,5	N2XH-J 3x4	N2XH-J 5x4	N2XH-J 5x4	N2XH-J 5x4	N2XH-J 5x4	N2XH-J 3x2,5	N2XH-J 3x2,5	N2XH-J 3x2,5	N2XH-J 3x2,5	N2XH-J 3x2,5	N2XH-J 3x2,5	N2XH-J 3x2,5

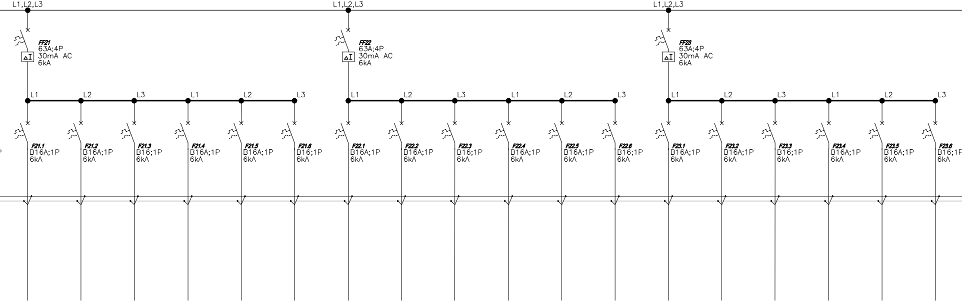
L1,L2,L3
FF21
63A;4P
30mA AC
6kA
L1,L2,L3
FF22
63A;4P
30mA AC
6kA
L1,L2,L3
FF23
63A;4P
30mA AC
6kA
L1
L2
L3
L1
L2
L3
L1
L2
L3
L1
L2
L3
L1
L2
L3
L1
L2
L3
F21.1
B16A;1P
6kA
F21.2
B16A;1P
6kA
F21.3
B16;1P
6kA
F21.4
B16A;1P
6kA
F21.5
B16A;1P
6kA
F21.6
B16;1P
6kA
F22.1
B16A;1P
6kA
F22.2
B16A;1P
6kA
F22.3
B16;1P
6kA
F22.4
B16A;1P
6kA
F22.5
B16A;1P
6kA
F22.6
B16;1P
6kA
F23.1
B16A;1P
6kA
F23.2
B16A;1P
6kA
F23.3
B16;1P
6kA
F23.4
B16A;1P
6kA
F23.5
B16A;1P
6kA
F23.6
B16;1P
6kA

GNIAZDA OGÓLNE 230V POM_1.08 PIĘTRO 1	GNIAZDA OGÓLNE 230V POM_1.07;1.05 PIĘTRO 1	GNIAZDA OGÓLNE 230V POM_1.03;1.02 PIĘTRO 1	GNIAZDA OGÓLNE 230V LISTWA NA SCENIE PIĘTRO 1	GNIAZDA OGÓLNE 230V LISTWA NA SCENIE PIĘTRO 1	GNIAZDA OGÓLNE 230V LISTWA NA SCENIE PIĘTRO 1	GNIAZDA OGÓLNE 230V LISTWA NA SCENIE PIĘTRO 1	GNIAZDO OŚW. TRYBUN POM_1.03;2.03 PIĘTRO 1 i 2	GNIAZDA OGÓLNE 230V REZERWA	GNIAZDA OGÓLNE 230V REZERWA	GNIAZDA OGÓLNE 230V REZERWA	GNIAZDA OGÓLNE 230V POM_2.04;2.05 PIĘTRO 2	GNIAZDA OGÓLNE 230V POM_2.06 PIĘTRO 2	GNIAZDA OGÓLNE 230V REZERWA	GNIAZDA OGÓLNE 230V POM_3.03;3.04ab, PIĘTRO 3	GNIAZDA OGÓLNE 230V POM_3.07 PIĘTRO 3	GNIAZDA OGÓLNE 230V POM_3.05 PIĘTRO 3	GNIAZDA OGÓLNE 230V POM_3.04c PIĘTRO 3
RG/GN/7	RG/GN/8	RG/GN/9	RG/GN/10.1	RG/GN/10.2	RG/GN/10.3	RG/GN/10.4	RG/GN/11	RG/GN/12.1	RG/GN/12.2	RG/GN/13	RG/GN/14	RG/GN/15	RG/GN/16	RG/GN/17	RG/GN/18	RG/GN/19	RG/GN/19.1
1,0kW	1,0kW	1,0kW	1,0kW	1,0kW	1,0kW	1,0kW	0,5kW				1,0kW	1,0kW		1,0kW	1,0kW	1,0kW	1,0kW
N2XH-J 3x2,5	N2XH-J 3x2,5	N2XH-J 3x2,5	N2XH-J 3x2,5	N2XH-J 3x2,5	N2XH-J 3x2,5	N2XH-J 3x2,5	N2XH-J 3x2,5				N2XH-J 3x2,5	N2XH-J 3x2,5		N2XH-J 3x2,5	N2XH-J 3x2,5	N2XH-J 3x2,5	N2XH-J 3x2,5

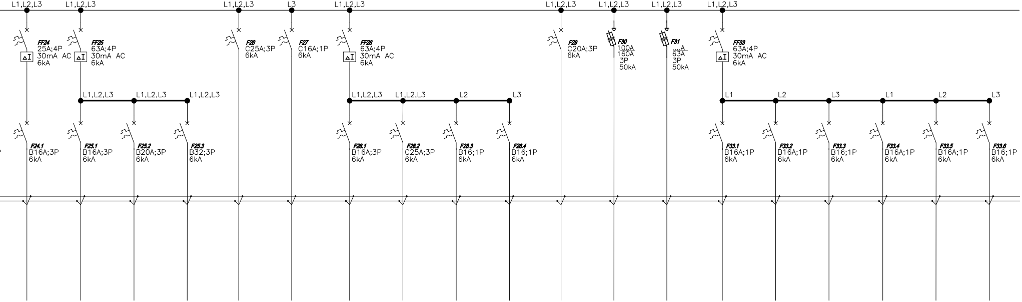
L1,L2,L3
L1,L2,L3
L1,L2,L3
L3
L1,L2,L3
L1,L2,L3
L1,L2,L3
L1,L2,L3
L1,L2,L3
FF24 25A;4P 30mA AC 6kA
FF25 63A;4P 30mA AC 6kA
F26 C25A;3P 6kA
F27 C16A;1P 6kA
FF28 63A;4P 30mA AC 6kA
F29 C20A;3P 6kA
F30 100A 160A 3P 50kA
F31 ...A 63A 3P 50kA
FF33 63A;4P 30mA AC 6kA
L1,L2,L3
L1,L2,L3
L1,L2,L3
L1,L2,L3
L1,L2,L3
L2
L3
L1
L2
L3
L1
L2
L3
F24.1 B16A;3P 6kA
F25.1 B16A;3P 6kA
F25.2 B20A;3P 6kA
F25.3 B32;3P 6kA
F28.1 B16A;3P 6kA
F28.2 C25A;3P 6kA
F28.3 B16;1P 6kA
F28.4 B16;1P 6kA
F33.1 B16A;1P 6kA
F33.2 B16A;1P 6kA
F33.3 B16;1P 6kA
F33.4 B16A;1P 6kA
F33.5 B16A;1P 6kA
F33.6 B16;1P 6kA

SZAFA STEROWANIA TRYBUNAMI POM_2.03				ZASILANIE WINDY	ZASILANIE OŚWIETLENIA SZYBU WINDY	KONTROLA DOSTĘPU	REZERWA	REZERWA	REZERWA
RG/GN/20	RG/GN/21	RG/GN/22	RG/GN/23	RG/GN/24	RG/GN/25	RG/GN/26	RG/GN/27	RG/GN/28	RG/GN/29
5,0kW				11,0kW	2,4kW	1,0kW			
N2XH-J 5x2,5				N2XH-J 5x10	N2XH-J 3x2,5	N2XH-J 3x2,5			

ZASILANIE PODNOŚNIKA NOŻYCOWEGO PIWNICA	ZASILANIE PODROZDZIELNICY REŻYSERKI RR	REZERWA	GNIAZDA OGÓLNE 230V POM_2.04 PIĘTRO 2	GNIAZDA OGÓLNE 230V POM_2.04 PIĘTRO 2	GNIAZDA OGÓLNE 230V ZASILANIA FOH SCENA	GNIAZDA OGÓLNE 230V ZASILANIA FOH SCENA	GNIAZDA OGÓLNE 230V ZASILANIA FOH SCENA	
RG/GN/30	RG/GN/31	RG/GN/32	RG/GN/33.1	RG/GN/33.2	RG/GN/34.1	RG/GN/34.2	RG/GN/34.3	
4,6kW	62,2kW		1,0kW	1,0kW	1,0kW	1,0kW	1,0kW	
N2XH-J 5x4	N2XH-J 5x35		N2XH-J 3x2,5	N2XH-J 3x2,5	N2XH-J 3x2,5	N2XH-J 3x2,5	N2XH-J 3x2,5	

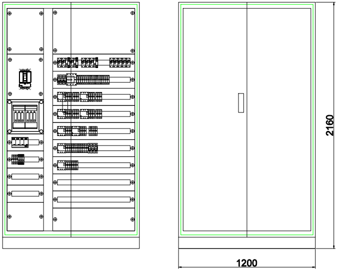

Rozdzielnica Profi+
Wolnostojąca
IP30 IK08
Gł. 300 [mm]
Odporność na korozje
DIN EN ISO 12944 C3-VH H2S

Niniejsze opracowanie chronione jest prawem auorskim
(Ustawa z dnia 4 lutego 1994 Dz. U. z 2000 r. Nr 80, poz. 904)
Nie może być kopiowane, ani udostępniane bez zgody projektantów.

front architects
61-666 Poznań, ul. Owsiana 17; tel./61/ 221 81 53 biuro@frontarchitects.pl

NAZWA INWESTYCJI	Przebudowa, rozbudowa o zewnętrzny szyb dźwigowy oraz zmiana sposobu użytkowania w części mieszkalnej na użyteczność publiczną w budynku użyteczności publicznej przeznaczonym na potrzeby kultury z częścią mieszkalną wielorodzinną, w celu zapewnienia dostępności osobom ze szczególnymi potrzebami
BRANŻA	ELEKTRYCZNA
RODZAJ OPRACOWANIA	PROJEKT WYKONAWCZY ZAMIENNY

Schemat zasilania
i rozdzielnicy głównej budynku

PROJEKTANT	PODPIS
mgr inż. Marek Józefowski upr. proj. WKP/0384/POOE/12 SPRAWDZAJĄCY: mgr inż. Łukasz Zaremba upr. proj. WKP/0393/POOE/13	

DATA	20.02.2024	IE.10
SKALA	-	
	REWIZJA	00