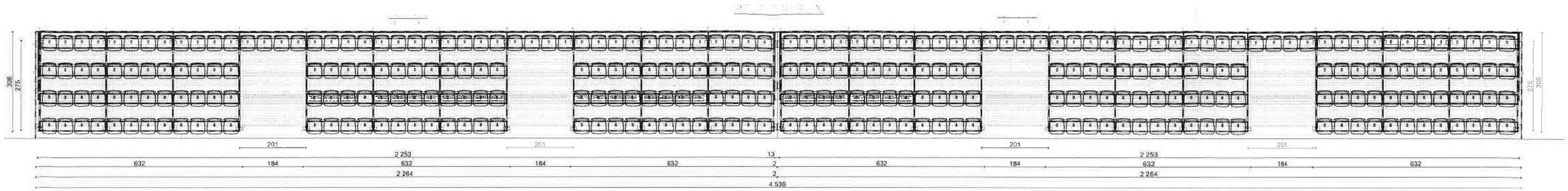
306
275
201
201
201
201
2 253
13
2 253
632
184
632
184
632
2
632
184
632
184
632
2 264
2
2 264
4 530

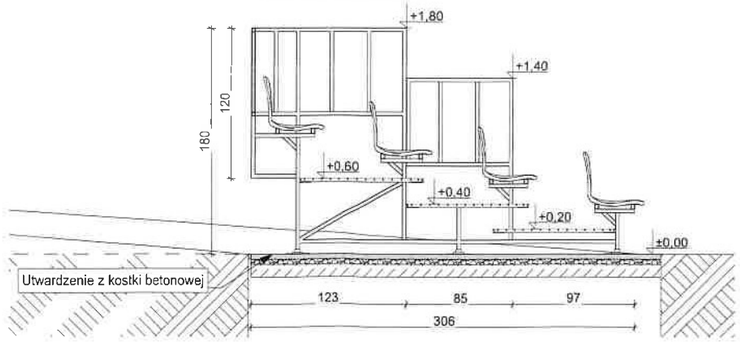
+1,80
+1,40
120
180
+0,60
+0,40
+0,20
±0,00
Utwardzenie z kostki betonowej
123
85
97
306